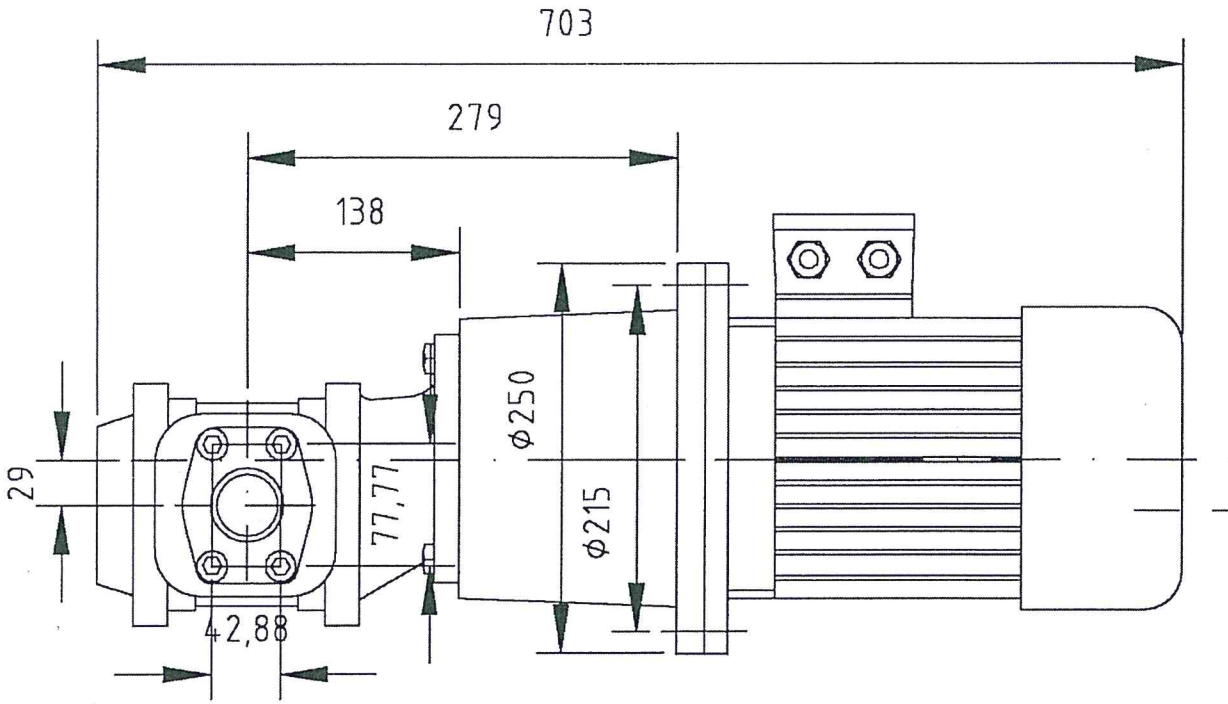

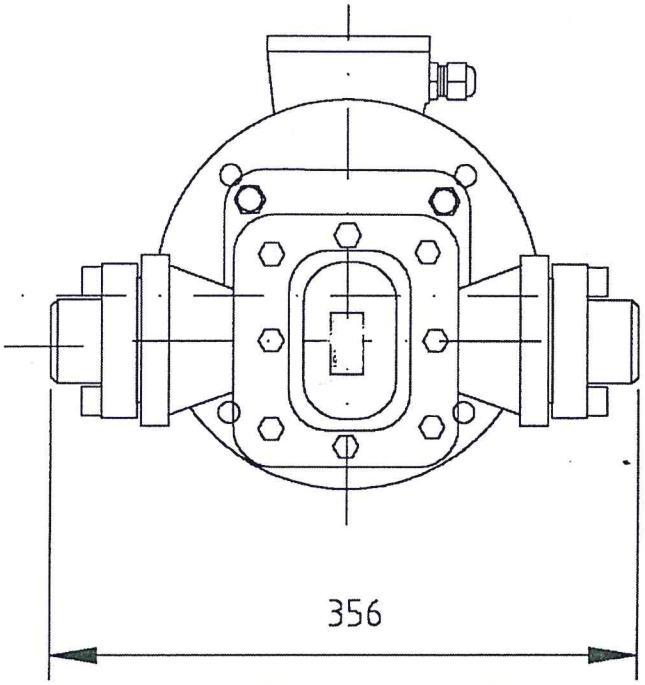

Flansch SAE 2" Øi 42

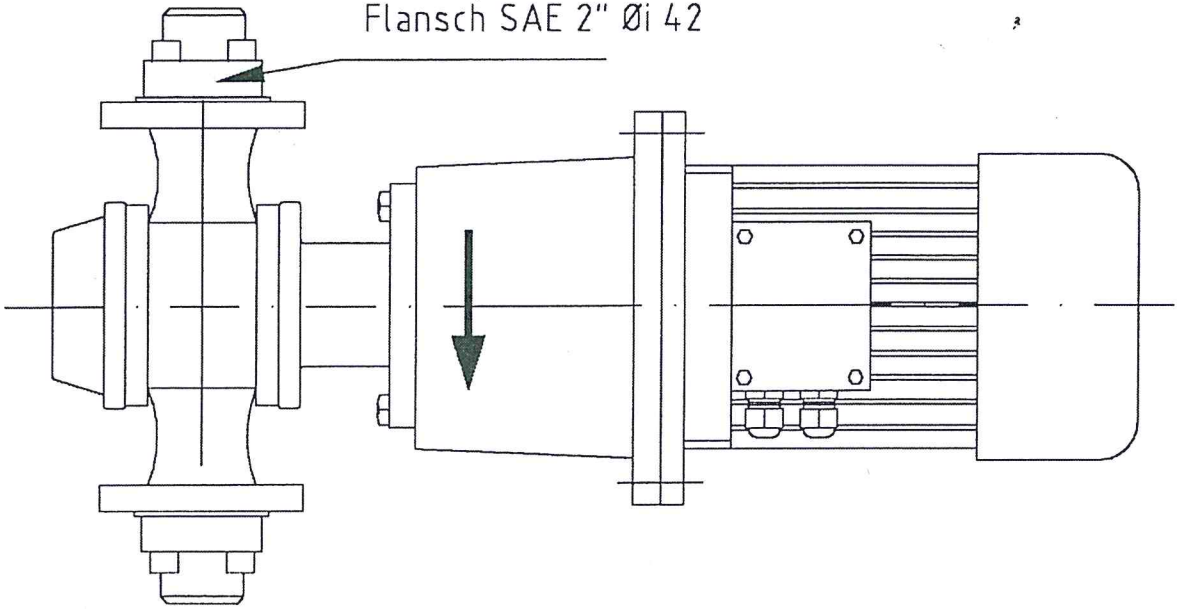

Ersatz für Zahnradpumpe 100/4-L

Technische Daten	
Fördermenge: 150 l/min bei 1500 U/min	
Leistung	: 3 KW
Spannung	: 380V-50Hz 440V-60Hz
Bauform	: IM V1

(Verwendungsbereich)				(Zul. Abw.)	(Oberfl.)	Maßstab MAßSTAB	(Gewicht) 60 Kg
						(Werkstoff, Halbzeug) (Zeichnr.-Nr) (Modell- oder Gesamt-Nr)	
				Datum	Name	Kühlmittelpumpe BfZ 9,0 mit E-Motor 3 KW	
				Bearb. 05.03.04	Freimann		
				Gepr.			
				Norm			
M	Drehrichtung U	22.04.04	Frei			Kühlmittelpumpe1	Blatt
Zust	Änderung	Datum	Name	Ursprung		Ersatz für:	Ersatz durch: